MAS-18 series

[アブソリュート]

- 外形 φ25mm
- 高さ 15mm
- 分解能18bit、SSIインターフェース

エンコーダ仕様

項目 ＼ 型式名		MAS-18-□N1
電源電圧		DC5V ±5%
消費電流		100mA以下(無負荷時)
分解能		32,768(15bit)、65,536(16bit)、131,072(17bit)、262,144(18bit)
許容回転数		6000r/min
軸許容荷重(電気的)	ラジアル	1.9N(200gf)
	スラスト	1.9N(200gf)
使用温度／湿度		−10℃〜+70℃／RH35%〜90%
保存温度		−20℃〜+80℃
耐振動		耐久55Hz　複振幅1.5mm X、Y、Z方向各2時間
耐衝撃		耐久500m/s²(約50G) X、Y、Z方向各3回
ケーブル		外径φ3−8芯絶縁シールドケーブル AWG30(長さ0.5m)
通信方式		RS422通信(4線式)SSIフォーマット
質量		30g

デコーダ仕様(■37×37基板)

項目 ＼ 型式名	DECODER−△△bit
電源電圧	DC5V ±5%
消費電流	60mA以下(エンコーダ含み160mA以下)
パラレルデータ更新周期	60μs(16.7kHz)
出力回路	NPNオープンコレクタ出力(パラレル出力時)
出力容量	シンク電流 20mA max. 負荷電圧 35Vmax. 残留電圧 0.4V以下
論理	負論理(H=0、L=1)
接続	ヘッダーピン P=2.54による(下図参照) 電源、パラレル信号出力

△△…15、16、17、18(エンコーダ分解能に対応)

エンコーダ外形寸法図

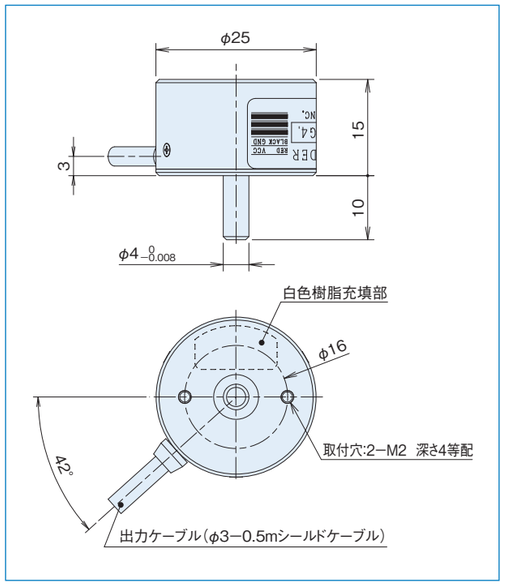

デコーダ外形寸法図(オプション)

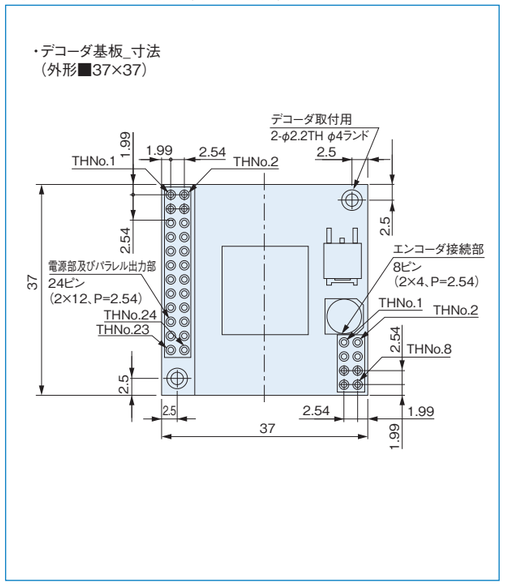

MAH-19 series

[アブソリュート]

- 外形 φ30
- 高さ 16.5mm
- 完全中空構造
- 分解能19bit、SSIインターフェース

中空軸の推奨取付方法は
こちらからご覧いただけます。

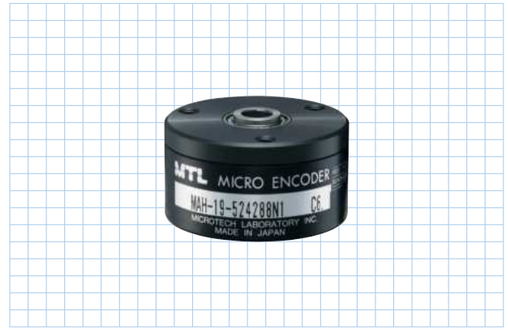

仕様

項目 ＼ 型式名		MAH-19-□N1
電源電圧		DC5V±5%
消費電流		100mA以下(無負荷時)
分解能		65,536(16bit)、131,072(17bit)、262,144(18bit)、524,288(19bit)
許容回転数		6000r/min
軸許容荷重(電気的)	ラジアル	9.8N(1kgf)
	スラスト	4.9N(0.5kgf)
使用温度／湿度		−10℃〜70℃／RH35%〜90%　結露しないこと
保存温度		−20℃〜80℃
耐振動		耐久55Hz　複振幅1.5mm X、Y、Z方向各2時間
耐衝撃		耐久500m/s²(約50G) X、Y、Z方向各3回
ケーブル		外径φ4.2−7芯絶縁シールドケーブル AWG28(長さ1m)
質量		30g(ケーブル含まず)
通信方法		RS-422通信(4線式)SSIフォーマット

デコーダ仕様(■37×37基板)

項目 ＼ 型式名	DECODER−△△bit
電源電圧	DC5V ±5%
消費電流	60mA以下(エンコーダ含み160mA以下)
パラレルデータ更新周期	60μs(16.7kHz)
出力回路	NPNオープンコレクタ出力(パラレル出力時)
出力容量	シンク電流 20mA以下 負荷電圧 35V以下 残留電圧 0.4V以下
論理	負論理(H=0、L=1)
接続	ヘッダーピン P=2.54による(下図参照) 電源、パラレル信号出力

△△…16、17、18、19(エンコーダ分解能に対応)

スプリングフランジ　MEH-19(オプション)

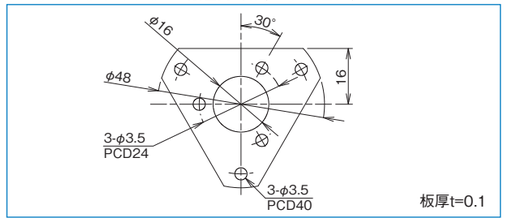

外形寸法図

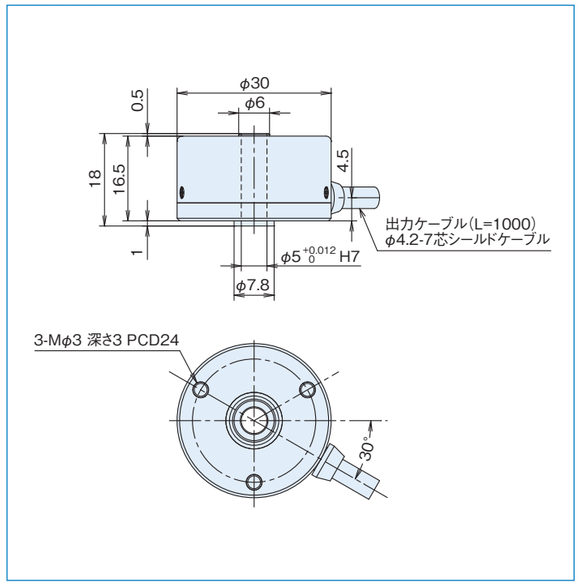
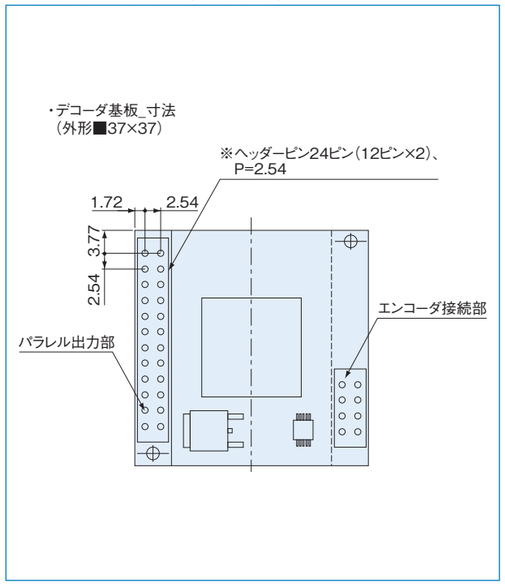
デコーダ外形寸法図(オプション)