MA-20 series

[アブソリュート]

中空軸の推奨取付方法は
こちらからご覧いただけます。

仕様

項目 ＼ 型式名	MA□-20-□ □1 軸形状 ●S=片軸 ●H=中空軸 パルス数 出力コード※ ●G=グレイコード ●N=純2進コード ●B=BCDコード	
電源電圧	DC5V±5%	
消費電流	100mA以下(無負荷時)	
出力コード	G:グレイコード N:純2進コード	B:BCDコード
論理	負論理(H=0、L=1)	
分解能	256(8bit)、512(9bit)、1,024(10bit)、2,048(11bit)、4,096(12bit)	3,600
出力回路	NPNオープンコレクタ	
出力容量	シンク電流:30mAmax、負荷電圧:30Vmax、出力残留電圧:0.5V以下 (ケーブル長1m、シンク電流30mA時)	
軸許容荷重(電気的) ラジアル	14.7N(1.5kgf)	
軸許容荷重(電気的) スラスト	4.9N(0.5kgf)	
最高回転数(機械的)	6,000r/min	
最高応答周波数	10kHz	
使用温度／湿度	−10℃〜70℃／35%〜90%RH　結露しないこと	
保存温度	−20℃〜80℃	
耐振動	耐久55Hz　複振幅1.5mm X、Y、Z方向各2時間	
耐衝撃	耐久500m/s²(約50G) X、Y、Z方向各3回	
ケーブル	外径φ4.2　16芯ビニール線AWG30 絶縁シールドケーブル(長さ1m)	
質量	150g(ケーブル含まず)	

(※)出力コードB1については、S(片軸)のみ対応。

外形寸法図

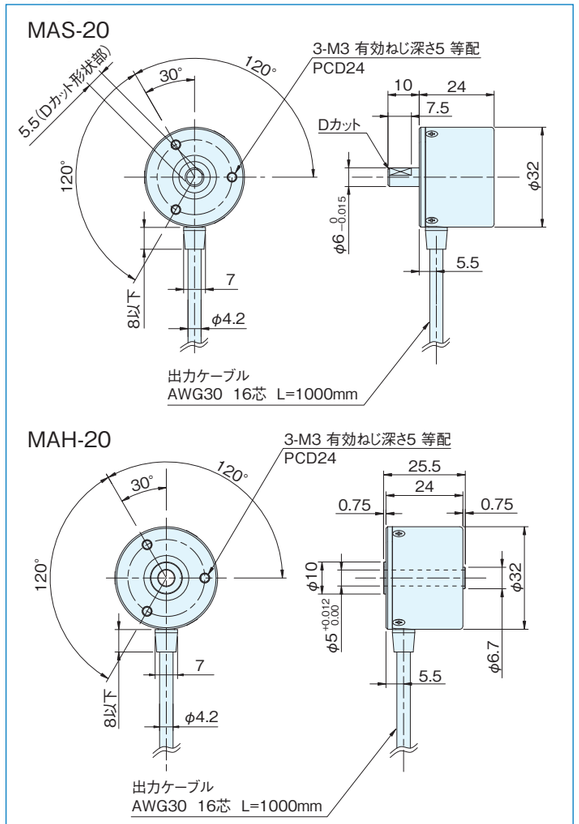

出力回路図

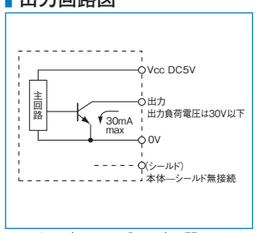

※0VとFG(フレームグランド)の間に
コンデンサ(0.33μF)が接続されております。

スプリングフランジ MEH-20(オプション)

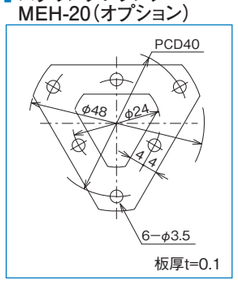

接続仕様

線色 ＼ 型式	出力信号 MA−20−□G1	MA−20−□N1	MA−20−□B1
茶	出力2^0		出力2^0
茶／黒	出力2^1		出力2^1
橙	出力2^2		出力2^2
橙／黒	出力2^3		出力2^3
黄	出力2^4		出力$2^0\times10^1$
黄／黒	出力2^5		出力$2^1\times10^1$
緑	出力2^6		出力$2^2\times10^1$
緑／黒	出力2^7		出力$2^3\times10^1$
水	出力2^8		出力$2^0\times10^2$
水／黒	出力2^9		出力$2^1\times10^2$
紫	出力2^{10}		出力$2^2\times10^2$
紫／黒	出力2^{11}		出力$2^3\times10^2$
灰	N.C.		出力$2^0\times10^3$
白	N.C.		出力$2^1\times10^3$
赤	Vcc(DC5V)		
黒	0V		

注:シールドはエンコーダ内部で無接続です。0VとFGの間にコンデンサ(0.1μF)が接続されております。

MAH-28 series

[アブソリュート]

- 外形 φ40
- 高さ 16.5mm
- 完全中空構造
- 分解能20bit、SSIインターフェース

中空軸の推奨取付方法は
こちらからご覧いただけます。

仕様

項目 ＼ 型式名	MAH-28-□N1
電源電圧	DC5V±5%
消費電流	100mA以下(無負荷時)
分解能	131072(17bit)、 262,144(18bit)、 524,288(19bit)、 1,048,576(20bit)
許容回転数	6000r/min
軸許容荷重(電気的) ラジアル	14.7N(1.5kgf)
軸許容荷重(電気的) スラスト	4.9N(0.5kgf)
使用温度／湿度	−10℃〜70℃／RH35%〜90%　結露しないこと
保存温度	−20℃〜80℃
耐振動	耐久55Hz　複振幅1.5mm X、Y、Z方向各2時間
耐衝撃	耐久500m/s²(約50G) X、Y、Z方向各3回
ケーブル	外径φ4.2−8芯絶縁シールドケーブル AWG28(長さ1m)
質量	80g(ケーブル含まず)
通信方法	RS-422通信(4線式)SSIフォーマット

外形寸法図

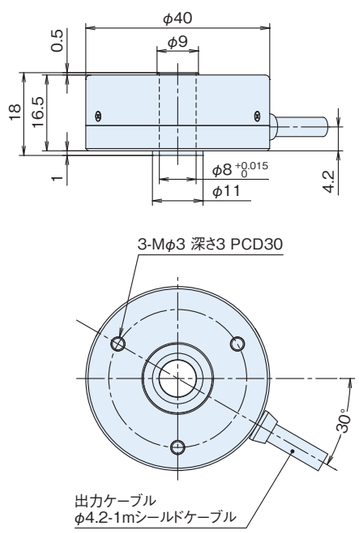

デコーダ仕様(■37×37基板)

項目 ＼ 型式名	DECODER−△△bit
電源電圧	DC5V ±5%
消費電流	60mA以下(エンコーダ含み160mA以下)
パラレルデータ更新周期	60μs(16.7kHz)
出力回路	NPNオープンコレクタ出力(パラレル出力時)
出力容量	シンク電流 20mA以下 負荷電圧 35V以下 残留電圧 0.4V以下
論理	負論理(H=0、L=1)
接続	ヘッダーピン P=2.54による(下図参照) 電源、パラレル信号出力

△△…18、19、20(エンコーダ分解能に対応)

スプリングフランジ　MEH-28(オプション)

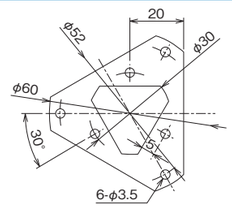

デコーダ外形寸法図(オプション)
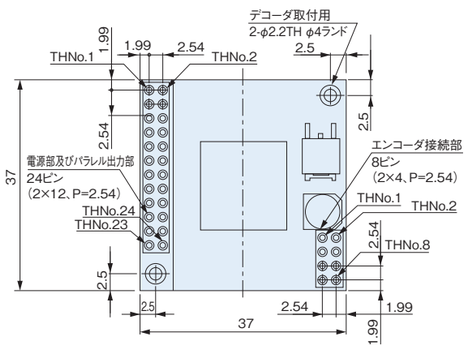
・デコーダ基板_寸法
(外形■37×37)