MAH-85 series

[アブソリュート]

- 外形φ100mm×高さ31mm　21bit アブソリュートエンコーダ
- 分解能2097152、SSIインターフェース、中空軸φ36

中空軸の推奨取付方法は
こちらからご覧いただけます。

エンコーダ仕様

項目 ＼ 型式名		MAH−85−2097152N1
電源電圧		DC5V −5%～24V+10% (エンコーダケーブル側端にて)
消費電流		250mA以下(無負荷時)
分解能		2097152(21bit)、1048576(20bit)、 524288(19bit)、262144(18bit)
許容回転数		1000r/min
軸許容荷重 (電気的)	ラジアル	4.9N(0.5kg)
	スラスト	4.9N(0.5kg)
使用温度／湿度		0°C～+60°C／RH35%～90%
保存温度		−20°C～+80°C
耐振動		耐久55Hz　複振幅1.5mm X、Y、Z方向各2時間
耐衝撃		耐久500m/s^2(約50G) X、Y、Z方向各3回
ケーブル		外径φ4.2−7芯絶縁シールドケーブル AWG28(長さ1m)
質量		700g
通信方法		RS-422通信(4線式)SSIフォーマット

デコーダ仕様(■37×37基板)

項目 ＼ 型式名	DECODER−△△bit
電源電圧	DC5V ±5%
消費電流	60mA以下(エンコーダ含み310mA以下)
パラレルデータ更新周期	60μs(16.7kHz)
出力回路	NPNオープンコレクタ出力(パラレル出力時)
出力容量	シンク電流 20mA以下 負荷電圧 35V以下 残留電圧 0.4V以下(シンク電流10mA時)
論理	負論理(H=0、L=1)
接続	ヘッダーピン P=2.54による(下図参照) 電源、パラレル信号出力

△△…18、19、20(エンコーダ分解能に対応)

エンコーダ外形寸法図

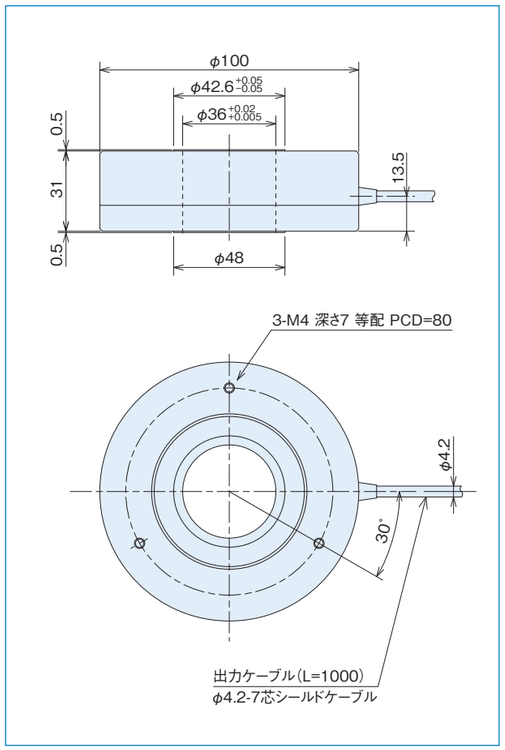

デコーダ外形寸法図(オプション)

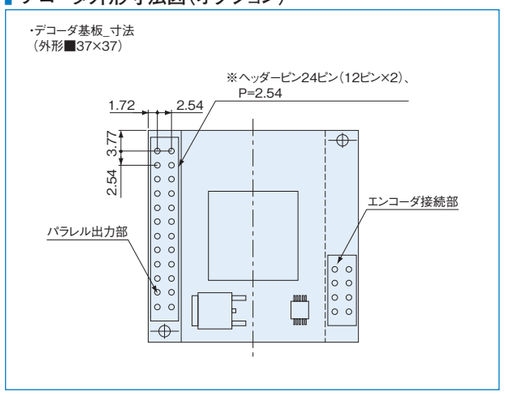

スプリングフランジ　MEH-85(オプション)

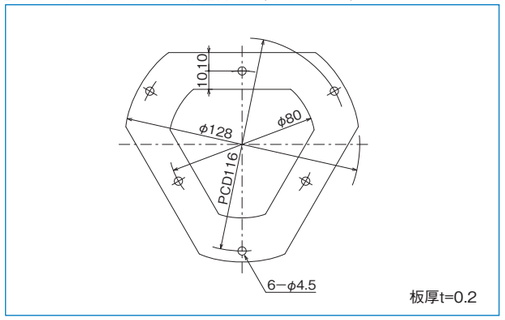

MAS-36-MT series

[電子式多回転アブソリュートエンコーダ]

- 外形 φ46mm
- 高さ 30mm
- 分解能能1000×256

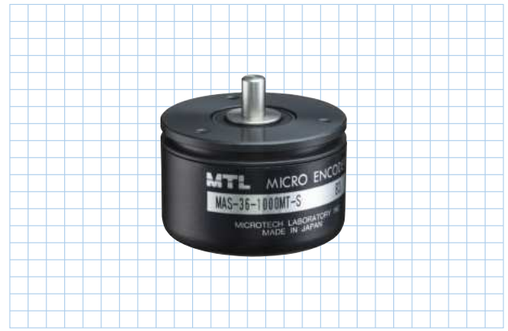

エンコーダ仕様

項目 ＼ 型式名		MAS-36-1000MT-S
電源電圧		DC5V ±5%　リップル(p-p)5%以下
消費電流		100mA以下(無負荷時)
分解能		1回転部　1000分割／ 多回転部　−128～127回転 電源断時シャフト許容回転角 ±80°
アラーム出力		カウンタオーバーフロー出力
出力		シリアル出力(純2進コード、正論理)
出力回路		ラインドライバ出力(RS485準拠)
応答回転数		25kHz(1500rpm)
軸許容荷重 (電気的)	ラジアル	19.6N(2kgf)
	スラスト	9.8N(1kgf)
使用温度／湿度		−10°C～+70°C／RH35%～90%
保存周囲温度		−25°C～+85°C
耐振動		耐久55Hz　複振幅1.5mm X、Y、Z方向各2時間
耐衝撃		耐久500m/s^2(約50G) X、Y、Z方向各3回
ケーブル		外径φ6-16芯コネクタ絶縁シールドケーブル AWG28(長さ200mm)
質量		300g以下

デコーダ仕様(■60×60基板)

項目 ＼ 型式名	MA-36-MT-DECODER
電源電圧	DC12V −10%～24V +15%
消費電流	150mA以下(エンコーダ含む、出力段無負荷)
出力	1回転アブソパラレルデータ(ABS 0～9)、 多回転アブソパラレルデータ(TKN 0～7)、 カウンタオーバーフローアラーム(COF)
アブソデータ出力コード	純2進コード、負論理(H=0、L=1)
入力	1回転アブソデータリセット入力(ARST) 多回転アブソデータリセット入力(TRST) (100ms以下、1mA以下)
アブソ信号更新周期	3μs typ.(333kHz)
出力回路	NPNオープンコレクタ出力
出力容量	シンク電流 20mA max. 負荷電圧 30Vmax. 残留電圧 0.4V以下
接続	外径φ6-16芯ビニール線絶縁シールドケーブル (長さ1.5m)×2本

エンコーダ外形寸法図

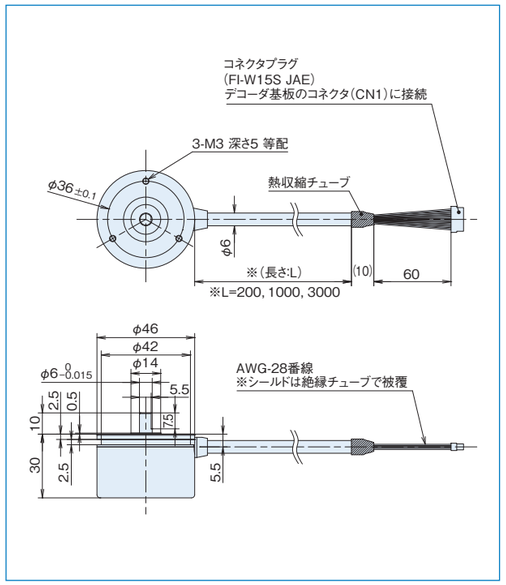
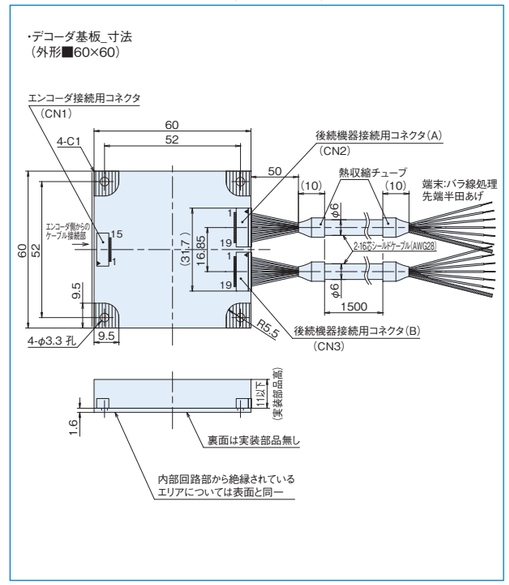
デコーダ基板外形寸法図(オプション)