ME-I7-P series

［矩形波／インクリメンタル］

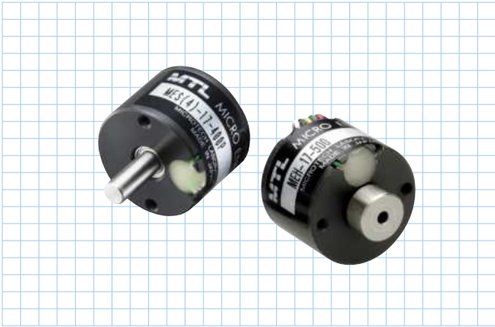

仕様

項目		型式名 ME□-17-□P□ 軸形状 ●S(2)=φ2片軸 ●S(4)=φ4片軸 ●H=中空軸 パルス数 出力回路 ●無記入=電圧出力 ●C=オープンコレクタ出力
電源電圧		DC5V ±10%
消費電流		30mA以下(無負荷時)
検出方式		インクリメンタル
出力	出力パルス数(標準)〔パルス数／回転〕	100 300 500 200 360 256 400
出力	出力相	A、B、Z相(Z="H")
出力	出力形態	矩形波、電圧出力のみ プルアップ抵抗10kΩ
出力	出力容量	シンク電流:20mA max 残留電圧:0.4V以下(10mA時)
出力	最高応答周波数(応答パルス数)	50kHz
出力	出力位相差	A、B位相差90°±45°(T/4±T/8) Z相T±T/2(出力波形図参照)
出力	波形立上り立下り時間	2μs以下
軸許容荷重(電気的)	ラジアル	1.9N(200gf)
軸許容荷重(電気的)	スラスト	1.9N(200gf)
許容最高回転数(機械的)		6,000r/min
使用周囲温度／湿度		0°C～50°C RH35%～90% 結露しないこと
保存周囲温度		−20°C～80°C
耐振動		耐久55Hz 複振幅1.5mm X、Y、Z方向各2時間
耐衝撃		耐久500m/s²(約50G) X、Y、Z方向各3回
ケーブル		ビニール線AWG28 150mm
質量		20g

外形寸法図

MES(2)-17-P

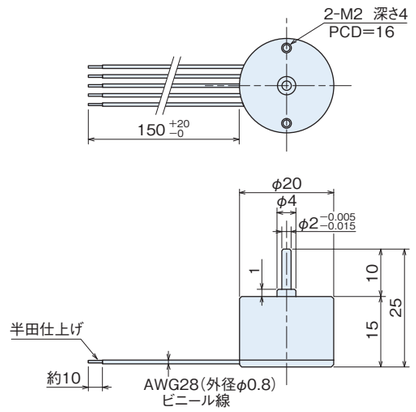

MES(4)-17-P

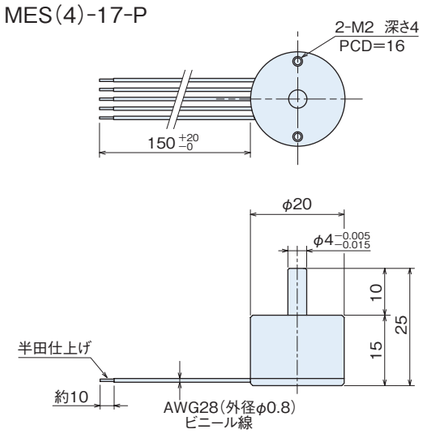

MEH-17-P

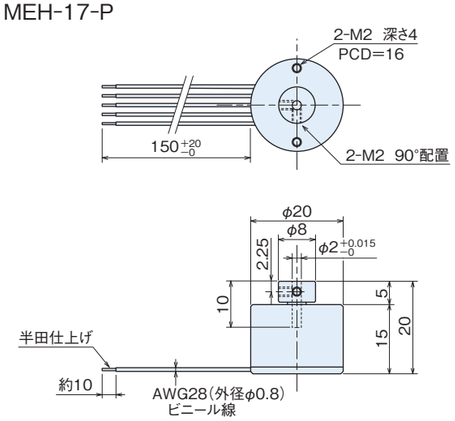

出力回路図

電圧出力(標準タイプ)

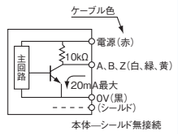

オープンコレクタ出力(オプション)

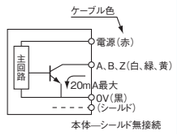

0VとFG(フレームグランド)の間にコンデンサ(0.1μF)が接続されております。

出力波形図

CW回転(取付面から見て右回転)

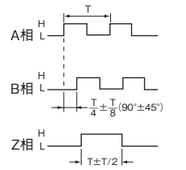

CCW回転(取付面から見て左回転)

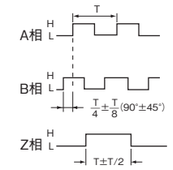

※A、B相に対するZ相の位置は規定しない

スプリングフランジ MEH-17(オプション)

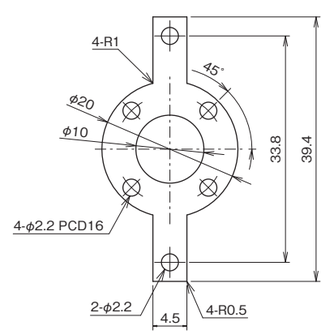

板厚t=0.1